## 断面図

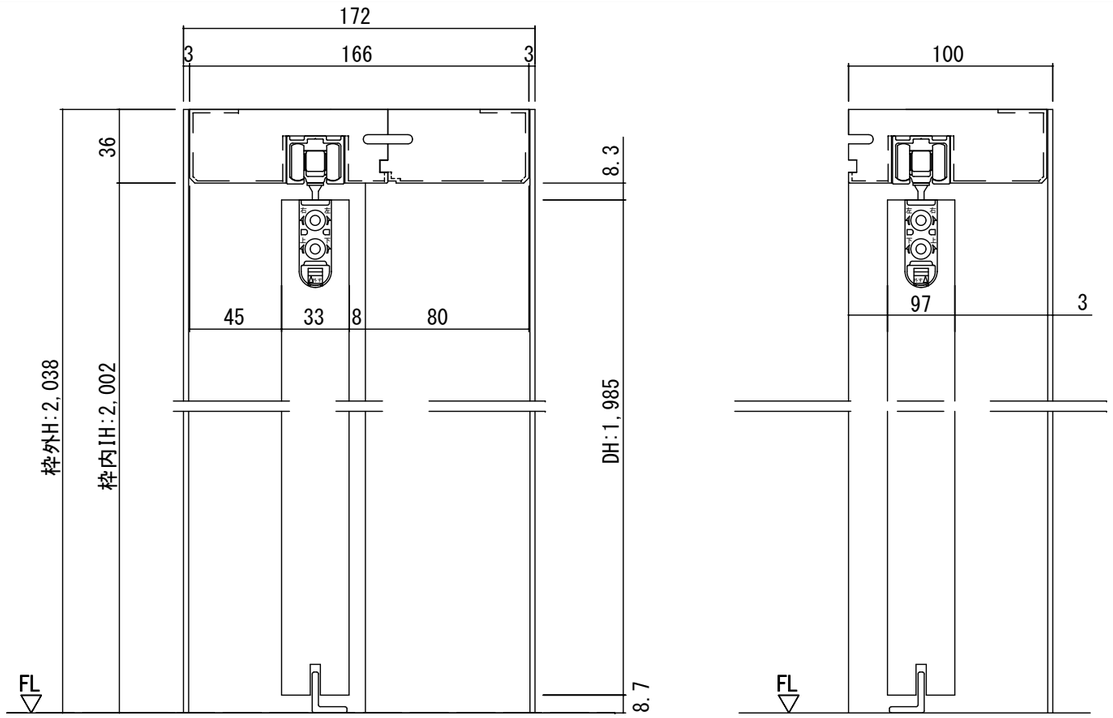


## 正面図

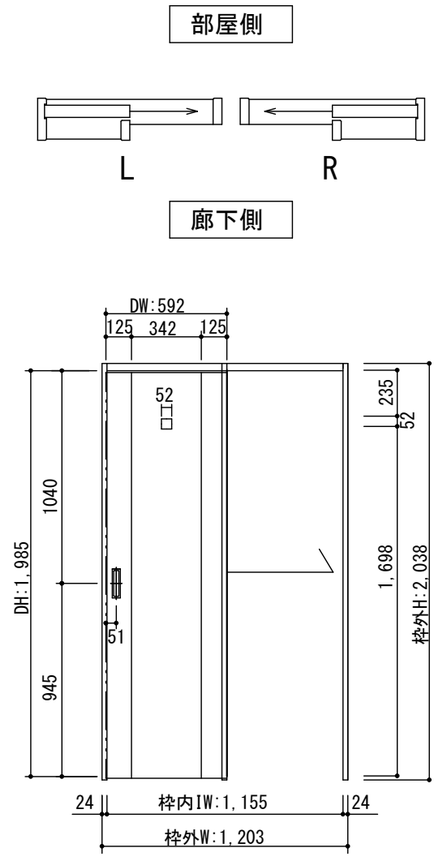


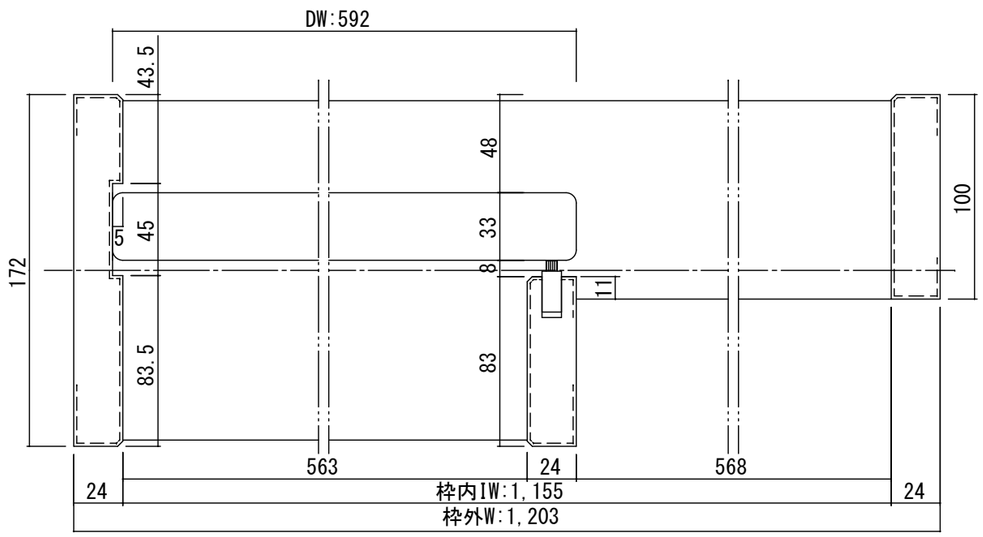


| 開口記号 | 備　　考 | 建具幅 D W | 内法 I W | 枠外 W | 建具高 D H | 内法 I H | 枠外高 H |
|---|---|---|---|---|---|---|---|
| | | 592 | 1155 | 1203 | 1985 | 2002 | 2038 |

### 製品仕様欄

| | | |
|---|---|---|
| 名称 / Title | | 片引き戸 |
| 扉 | 品番 | T1RDTN11□□ |
| | デザイン | DT |
| | 表面材 | MDF/特殊化粧シート |
| | 付属部材 | 引き手(HKT001)・調整戸車・ソフトクローズ |
| | | |
| 枠 | 品番 | T1RF7N11□□ |
| | | MDF/オレフィンシート |
| | | キャッチ付きストッパー・他 |

TiGRAN

| 第 1 版 | | 改 定 履 歴 / History | 承 認 | 検 図 | 作 成 | 縮 尺 / Scale | | 件 名 / Subject | |
|---|---|---|---|---|---|---|---|---|---|
| 制定日 | 2014.04.21 | | | | | 断面図 | 正面図 | 図 番 / No. | |
| 改定日 | | | | | | 1/3 | 1/30 | 種 別 / Drawing | 承認図 |